NÁVOD

MANO 6

Prosíme, přečtěte si pečlivě tento návod k použití před instalací používáním a údržbou MANO 6, abyste se vyhnuli poškození systému nebo Vás.

REINECKER

Obsah

I. Všeobecné informace **3**
Směrnice 2014/30/EU i elektromagnetické kompatibilitě (EMC) 3
Uložení návodu 3
Popis produktu 3
Účel 3
Prohlášení o shodě označení CE 4
Opatření při změně výkonu zařízení 4
Čištění systému 4
Opětovné uvedení do provozu, instalace a údržba 4
Zvláštní pokyny pro přepravu a skladování 4
Environmentální upozornění podle 2012/19/EU 4
Likvidace nebo přenos zařízení 4
II. Bezpečností instrukce **4**
III. Pokyny **5**
1. Rozsah dodávky **5**
2. Uvedení do provozu **5**
Nabíjení baterie 5
Tlačítko zapnutí 5
Skládací stojan 6
Rukojeť 6
3. Provoz **7**
Popis částí 7
Zapnutí/Vypnutí = ON/OFF 7
Nabídka 8
Zvětšení 8
Pohyb zvětšeného obrazu 8
Jas 8
Barevné režimy 8
LED osvětlení 9
Zastavení obrazu 9
Galerie obrázků 9
Smazat uložené obrázky 10
Autofokus 10
Obnovovací frekvence 10
Paměť 10
Režim úspory energie 10
Obnovit výchozí tovární nastavení 11
Hardware reset 11
Nabíjení baterie 11
4. Odstraňování problémů **11**
5. Informace o záruce **11**
6. Technické údaje **12**

I. Všeobecné informace

Důležité poznámky k provozu elektromagnetické lupy MANO 6. Před použitím elektronické lupy si je pečlivě přečtěte!

Směrnice 2014/30/EU elektromagnetická kompatibilita (EMC)

Tato elektronická lupa je vhodná pro použití ve všech zařízeních včetně sídla, které je připojeno přímo k veřejnému zdroji napájení pro budovy s obytnými účely.

Tato elektronická lupa je určena pro použití v uvedeném elektromagnetickém prostředí. Uživatel by měl zajistit použití v uvedeném prostředí.

Tato elektronická lupa pracuje na HF-Energy výhradně pro svou vlastní funkci. Proto je vyzařované rušení vysokofrekvenčních poruch velmi nízké a interference s jinými zařízeními provozovanými v blízkém okolí je nepravděpodobná. Při současném provozu čtecího systému s jinými systémy by však neměla být zanedbávána možnost narušení systému nebo jiných systémů.

Z tohoto důvodu by mělo být zajištěno, že systém nebude umístěn přímo vedle nebo nad jiným systémem. Pokud nelze zabránit nastavení tohoto systému v blízkosti lékařských, měřících zařízení, musí být provozovatel těchto zařízení informován o tom, že je nutné sledovat výkon systému, aby bylo možné kontrolovat obvyklé používání systému v zvolené nastavení.

Elektronická zařízení jsou citlivá na elektrický výboj a na vysokofrekvenční elektromagnetické pole.

Upozornění:
Aby se zabránilo vysokofrekvenčním rušením (např. Mikrovlnkám), měl by provozovatel dodržovat minimální vzdálenost jednoho metru (tří stop) od přenosných a mobilních vysokofrekvenčních telekomunikačních zařízení.

Uložení návodu

Návod je nezbytnou součástí MANO 6. Uschovejte, prosíme, návod na bezpečném místě pro budoucí použití.

Popis produktu

MANO 6 je systém pro zvětšení textu a obrázků s následujícími výhodami:

- Širokoúhlý dotykový displej s cca. 14 cm úhlopříčkou, která nabízí extrémně ostrý obraz s vysokým kontrastem.
- Postupné průběžné zvětšení od cca. 2x co cca. 35x, díky inovativní a nejmodernější kamerové technologii.
- Ergonomický design s rozkládacím stojanem a rukojetí; kompaktní a snadno použitelný
- Nízká hmotnost: 274 g, což umožňuje pohodlné ovládání rukou doma nebo na cestách.

Účel

Elektronická lupa MANO 6 je zařízení audio/video, informační a komunikační technologie pro zvětšování textu a obrázků (např. v kanceláři, doma a ve volném čase).

Prohlášení o shodě označení CE

MANO 6 splňuje základní požadavky i všechny ostatní příslušné předpisy směrnice EN 62368-1. Kopii prohlášení o shodě si můžete prohlédnout anebo stáhnout: www.rei-neckervision.de/medien/konformitaetserklaerungen/ . Můžete také napsat dopis společnosti Reinecker Vision GmbH, Sandwiesenstr. 19, 64665 Alsbach-Hähnlein, Německo a požádat o kopii.

Opatření při změně výkonu zařízení

Pokud se některá z technických vlastností či výkonu přístroje změní (porucha, chyba), přístroj se musí vypnout a baterie musí být vyjmuta. **Prosíme, nezapínejte zařízení znovu!** Obraťte se přímo na svého autorizovaného prodejce nebo na servisní středisko Reinecker Vision GmbH.

Čištění systému

- Před čištěním odpojte jednotku od napájení.
- Zařízení čistěte jemným čisticím prostředkem a hadříkem z mikrovlákna.
- Zabraňte vniknutí kapalin do zařízení.

Obnovení, instalace a údržba

Toto zařízení může být technicky opravováno a udržováno pouze společností Reinecker Vision GmbH nebo autorizovaným technikem.

Zvláštní pokyny pro přepravu a skladování

Z bezpečnostních důvodů musí být jednotka přepravována pouze v původním obalu. Jednotka musí být skladována v suchém a uzavřeném prostoru v původním obalu. Je třeba dodržovat následující podmínky pro přepravu a skladování:

- Tlak vzduchu: 700 až 1000 hPa
- Teplotní rozsah: +5°C až +50°C
- Relativní vlhkost vzduchu: 30% až 80%

Environmentální upozornění podle 2012/19/EU

MANO 6 obsahuje elektronické součástky. Aby se zabránilo škodám na životním prostředí, je třeba dodržovat pravidla pro jednotlivé země.

Likvidace nebo přenos zařízení

Toto zařízení si může uchovat uživatelské nastavení a uložené obrázky, pokud budou zlikvidovány nebo přeneseny. Před likvidací nebo přenosem MANO 6 odeberte zařízení veškerý osobní obsah, jak je popsáno v části „Obnovit výchozí tovární nastavení“ na straně 11.

II. Bezpečnostní instrukce

Respektujte následující bezpečnostní pokyny:

1. Nezapojujte napájecí adaptér do vadné elektrické zásuvky. Mohlo by dojít k úrazu elektrickým proudem nebo k požáru.
2. Nezapojujte napájecí adaptér ani napájecí kabel do zásuvky mokrýma rukama.
3. Používejte pouze napájecí adaptér, který je součástí dodávky společnosti Reinecker Vision GmbH. Použití jakéhokoli jiného zařízení může vést k poškození produktu.
4. Pokud je zařízení určeno k provozu na baterie, směsí se používat pouze originální díly.
5. Nevystavujte zařízení přímému slunečnímu záření, mohlo by to poškodit kvalitu obrazu.
6. Nepoužívejte toto zařízení při teplotě nižší +10°C nebo vyšší než +35°C.
7. Udržujte tekutiny v dostatečné vzdálenosti od systému. Zařízení používejte pouze v suchém prostředí.
8. Zařízení nesmí být používáno vedle zdravotnických prostředků (nebo v prostředí pacientů).
9. Neotáčejte ani nestlačujte obrazovku, ani na ni nepokládejte těžké předměty, mohlo by dojít k poškození jednotky. S ostrými a špičatými předměty buďte opatrní.
10. Nepokoušejte se zařízení sami opravovat nebo demontovat. Tím by se automaticky zrušila záruka. Potřebujete-li technickou pomoc, kontaktujte místního distributora nebo společnost Reinecker Vision GmbH.
11. Před čištěním vždy vypněte systém a odpojte jej od napájení.

Používejte pouze měkký a mírně navlhčený hadřík. Používejte pouze jemný domácí čisticí prostředek. Nepoužívejte alkohol nebo silné čisticí prostředky.

III. Pokyny

1. Rozsah dodávky

V rozsahu dodávky MANO 6 najdete následující články:

- MANO 6
- Ochranný vak
- Napájecí adaptér
- Hadřík z mikrovlákna
- Krátkou šňůrku na ruku
- Dlouhou šňůrku na ruku
- Stručná referenční příručka
- Návod

2. Uvedení provoz

Nabíjení baterie

Před prvním použitím musíte baterii plně nabít. Další informace naleznete v části „Nabíjení baterie“ na straně 11.

Upozornění: Síťový adaptér dodávaný s jednotkou je určen k provozu tohoto systému. Nepoužívejte žádný jiný napájecí adaptér.

Tlačítku Zapnutí

Když je zařízení VYPNUTO, tlačítko napájení umístěné na levé straně jednotky se během nabíjení rozsvítí zeleně a po úplném nabití se automaticky vypne.

Plné nabití trvá cca. 2,5 hod. a umožní jednotce pracovat cca 3 hod. (v závislosti na provozním režimu).

Když je jednotka zapnutá, tlačítko napájení jednotky se během nabíjení rozsvítí zeleně.

Pokud není jednotka po zapnutí připojena k síti, můžete na vypínači vidět stav nabití. Když je úroveň nabití baterie vysoká, tlačítko napájení svítí zeleně. Pokud je úroveň nabití baterie nízká, tlačítko napájení svítí červeně. Pokud tlačítko napájení bliká červeně, je nutné baterii okamžitě nabít.
Stav baterie lze zkontrolovat krátkým stisknutím tlačítka napájení. Opětovným stisknutím tohoto tlačítka nabídku opustíte.

Skládací stojánek

Držte zadní stranu stojánku e výklenku nad žlutou šipkou a rozložte stojánek, jak je znázorněno. Systém se automaticky zapne.

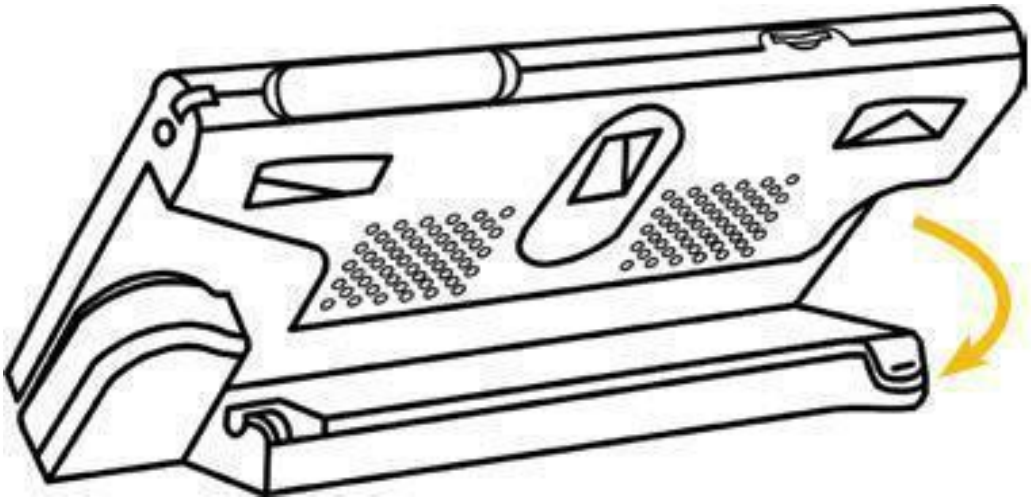

Rukojeť

Ujistěte se, že je stojánek složený. Poté posuňte rukojeť ve směru šipky.

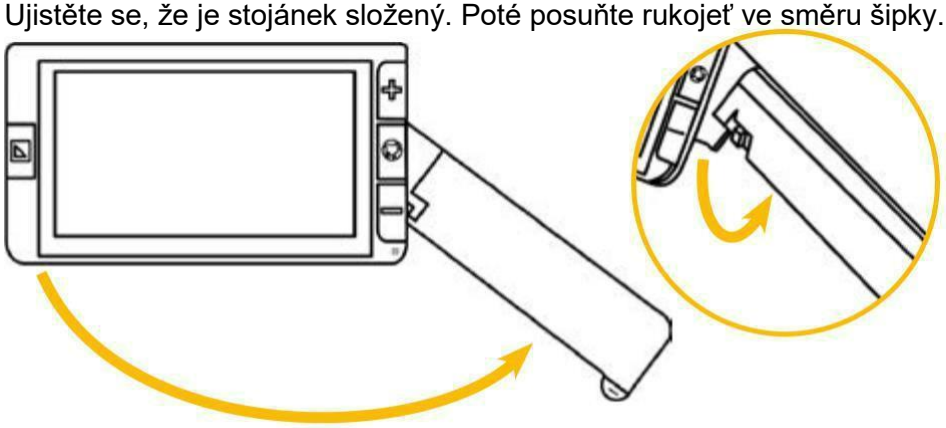

V závislosti na úhlu držení lze rukojeť mírně otočit, aby se zvýšil komfort čtení s MANO 6.

3. PROVOZ

Popis částí

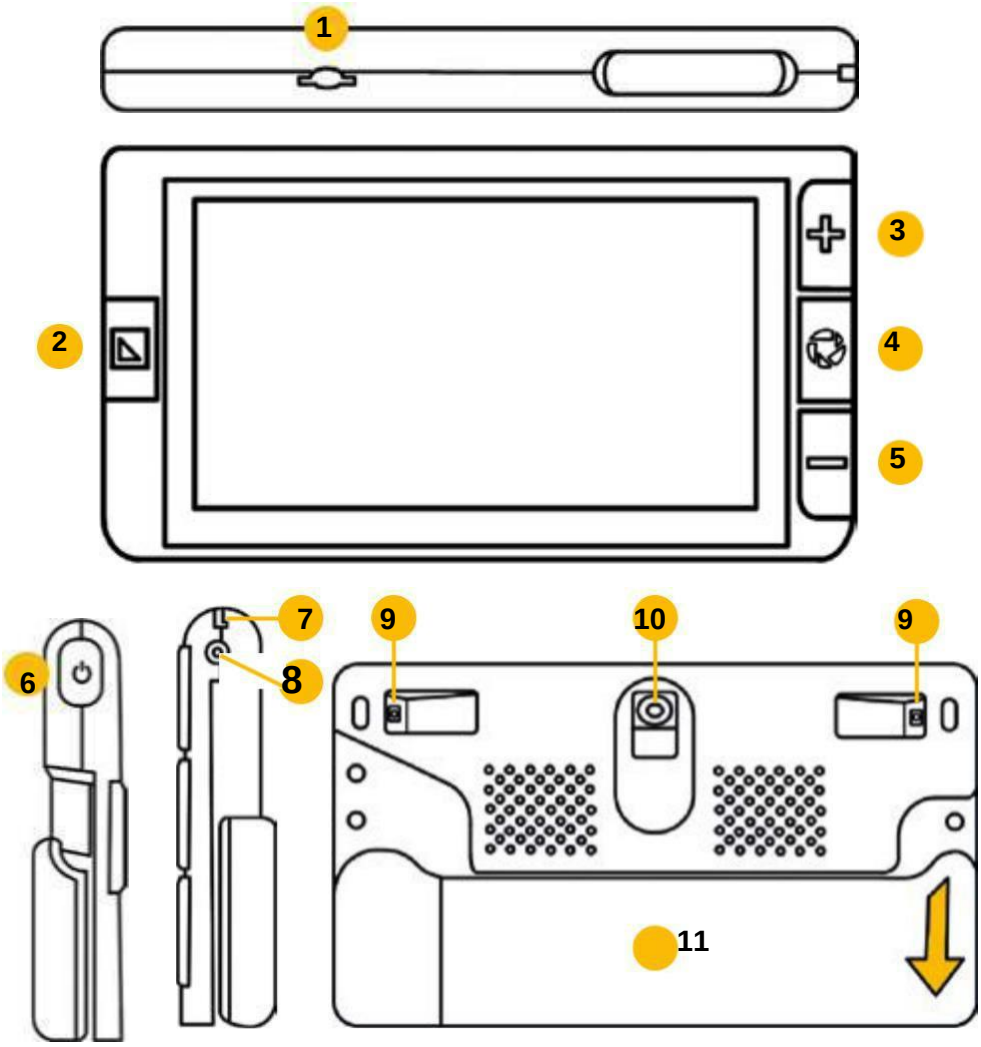

1) MicroSD card slot
2) Barevný režim
3) Přiblížení
4) Zmrazení
5) Oddálení
6) Tlačítko zapnutí
7) Uchycení šňůrky na ruku
8) Nabíjecí port
9) LED osvětlení
10) Kamera
11) Stojánek/Rukojeť

Zapnutí/Vypnutí = ON/OFF

Chcete-li zapnout MANO 6, stiskněte a podržte tlačítko Zapnutí po dobu 2 sec nebo rozložte stojánek.

Stiskněte a podržte tlačítko po dobu cca. 3 sec, dokud se nezobrazí nabídka. Můžete si vybrat, zda chcete systém přepnout do pohotovostního režimu, nebo jej vypnout. Pokud neprovedete žádnou volbu, systém se po cca. 5 sec automaticky dá do pohotovostního režimu

Stisknutím tlačítka Zapnutí v kombinaci s dalšími tlačítky nastavíte určité funkce (např. osvětlení).

Nabídka

Do nabídky se dostanete krátkým stisknutím tlačítka napájení. K dispozici jsou následující možnosti:

Lišta ovládání hlasitosti (posuvník)

Lišta ovládání jasu (posuvník)

Pomocná linka/Výseč

Vibrace ON/OFF

Autofokus ON/OFF

Režim úspory energ.ON/OFF

LED osvětlení
50% - 100% - OFF

Otevřít galerii

Chcete-li nabídku opustit, stiskněte znovu tlačítko napájení. Nabídka se automaticky vypne po 8 sec nečinnosti.

Zvětšení

Na pravé straně jsou tlačítka pro zvětšení umístěna nahoře a dole. Stisknutím tlačítka přiblížení zvětšení zvětšíte a stisknutím tlačítka oddálení zmenšíte. Stisknutím a podržením příslušného tlačítka plynule upravíte zvětšení. Případně můžete použít zvětšení pomocí gesta sevření a přiblížení na dotykové obrazovce.

Přesunutí zvětšeného obrázku

Při vyšším zvětšení můžete procházet obraz pomocí posuvných pohybů na dotykové obrazovce. To Vám umožní pohodlnější čtení bez pohybu papíru nebo MANO 6.

Pohybování v režimu zvětšeného obrazu Chcete-li obraz vycentrovat, krátce dvakrát klepněte do středu displeje.
Dvakrát krátce klepněte na kteroukoli hranu displeje a obrázek přeskočí do příslušné polohy vlevo, vpravo, nahoru nebo dolů od původního obrázku.

Jas

Jas obrazovky můžete nastavit v nabídce nebo stisknutím kombinace tlačítek Zapnutí a současně tlačítko přiblížení nebo oddálení.

Barevné režimy

Klepnutím na tlačítko Barevného režimu můžete vybrat mezi různými barvami obrazovky:

Barevné režimy

- Bílá na černé
- Černá na bílé
- Žlutá na černé
- Černá na žluté

Chcete-li přepnout do režimu skutečných barev, stiskněte současně tlačítko Zapnutí a tlačítko barevného režimu v režimu umělých barev.

Chcete-li otevřít nastavení umělých barev, stiskněte tlačítko barevného režimu po dobu asi 3 sec. Zde můžete aktivovat/deaktivovat umělé barevné kombinace klepnutím na ikonu.

Lze aktivovat následující barvy:

Bílá a Modrá
Žlutá a Modrá
Černá a Zelená
Černá a Purpurová
Černá a Modrá
Červená a Bílá

Stisknutím tlačítka Zapnutí ukončíte nastavení.

LED osvětlení

LED osvětlení lze použít se 100% nebo 50% svítivosti nebo zcela vypnout. Toto nastavení můžete provést prostřednictvím nabídky nebo současným stisknutím tlačítka Zapnutí a Zmrazení obrazu.

Zmrazení obrazu

Stisknutím tlačítka Zmrazení vytvoříte zmrazený obrázek. Opětovným stisknutím tlačítka se vrátíte do živého režimu.

Chcete-li uložit obrázek, stiskněte a podržte tlačítko zmrazení obrazu po dobu 3 sec, doku se nezobrazí ikona uložení.

Poznámka: K dispozici jsou cca 2 GB uložené kapcity. Pokud se běh ukládání zobrazí chybová zpráva, paměť je plná a musíte odstranit obrázky z galerie nebo je přenést na kartu microSD.

Při prohlížení zmrazeného obrazu můžete změnit režim zvětšení a barev, jak je popsáno na straně 8.

Obrázková galerie

Otevřete nabídku a klepnutím na ikonu galerie otevřete uložené obrázky.

Pomocí prstů procházejte uložené obrázky pohybem posuvníku. Dvojitým klepnutím na obrázek jej otevřete.

Alternativně můžete procházet obrázky pomocí tlačítka pro přiblížení a oddálení a pro otevření vybraného obrázku použijte tlačítko zmrazení obrazu.

Pokud na obrázek klepnete déle, zobrazí se v pravém dolním rohu značka zaškrtnutí a máte možnost vybrat více obrázků a poté je všechny odstranit najednou nebo je přenést na kartu microSD.

Při prohlížení uložených obrázků můžete změnit režim zvětšení a barev, jak je popsáno na straně 8 a dále. Stisknutím tlačítka zmrazení obrazu se vrátíte do galerie.

Kopírování obrázků na kartu microSD

Máte možnost kopírovat uložené obrázky na kartu microSD a následně je vložit do počítače a vytisknout. Vyberte jeden nebo více obrázků a poté stiskněte ikonu karty. Pokud jste vybrali pouze jeden obrázek, bude automaticky zkopírován. Pokud jste vybrali více obrázků, objeví se nové okno, kde můžete operaci potvrdit nebo zrušit. Chcete-li zkopírovat všechny obrázky z galerie na kartu microSD, stiskněte a podržte ikonu karty po dobu 3 sec.

Vložení a vyjmutí karty microSD

Vložte kartu microSD do slotu na horní straně zařízení tak, aby kontakty směřovaly dopředu, a mírně zatlačte, dokud karta nezapadne na místo. Uslyšíte jemné kliknutí a karta bude vyčnívat ze zařízení pouze asi 1 mm. Chcete-li kartu vyjmout, lehce ji zatlačte a uvolněte. Uslyšíte další cvaknutí a karta bude vyčnívat asi 4 mm. Nyní lze kartu snadno vyjmout.
Poznámka: Abyste zabránili poškození zařízení, ujistěte se, že karta vyčnívá před vyjmutím přibližně 4 mm od zařízení a nepokoušejte se kartu vyjmout násilím.

Smazat uložené obrázky

Vyberte jeden nebo více obrázků a klepněte na ikonu odstranění. Pokud máte vybrán pouze jeden obrázek, musíte stisknout ikonu odstranění a máte 1 sec, abyste obrázek smazali nadobro. Pokud jste vybrali více obrázků, objeví se nové okno, kde můžete operaci potvrdit nebo zrušit. Chcete-li vymazat všechny obrázky v galerii, stiskněte a podržte ikonu koše po dobu cca 5 sec. Na obrazovce se zobrazí žádost o potvrzení tohoto odstranění. Stisknutím potvrďte odstranění nebo stisknutím libovolného jiné tlačítka proces odstranění zrušíte.

Pomocná linka a Výseč

Změňte polohu přejetím prstem v opačném směru od značky. Chcete-li změnit velikost, přejeďte po značce.

Polohu pomocné linky můžete změnit například tažením nahoru a dolů po displeji. Pokud pohybujete prstem doprava nebo doleva, můžete změnit šířku čáry.

Dokud je na obrazovce zobrazen symbol značky, můžete vybranou značku změnit prsty. Po stisknutí tlačítka Zapnutí po dobu 8 sec nebo dvakrát poklepání, ikona zmizí a můžete upravit obrázek pomocí prstů jako obvykle.

Autofokus (Automatické zaostřování)

Vy výchozím nastavení je autofokus vždy aktivní. Chcete-li upravit autofokus ručně, stačí stisknout displej na požadovaném místě po dobu cca 2. sec.

Obnovovací frekvence

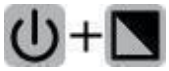

Ve výchozím nastavení je obnovovací frekvence nastavena na 50Hz. V případě, že obraz neustále bliká, můžete pomoci upravit obnovovací frekvenci na 60Hz

Současným stisknutím tlačítka Zapnutí a tlačítka Barevného režimu po dobu cca 3 sec. **Paměť**

MANO 6 si automaticky zapamatuje nejnovější nastavení, jako je barevný režim, zvětšení, pípnutí při VYPNUTÍ napájení a vyvolá je vždy, když se systém příště ZAPNE.

Režim úspory energie

Pokud neprovedete žádnou operaci a nebudete se pohybovat déle než 5 minut, MANO 6 se automaticky přepne do pohotovostního režimu. Po dalších 10 minutách se systém automaticky vypne.

Tuto funkci můžete deaktivovat v interním menu.

Obnovení výchozího továrního nastavení

Současným stisknutím a podržení tlačítka Zmrazení a tlačítka Barevného režimu po dobu 3 sec obnovíte aktuální nastavení na tovární nastavení. Po resetování
se jednotka automaticky vypne.

Hardware reset

Pokud nelze MANO 6 vypnout nebo jinak ovládat, stiskněte tlačítko Zapnutí +tlačítko Zmrazení +
tlačítko Oddálení současně, abyste resetovali systém.

Nabíjení baterie

Upozornění: Předpokladem pro dlouhou životnost baterie je správný provoz a nabíjení baterie.

- Před prvním použitím systému se ujistěte, že je baterie plně nabitá.
- Pro nabíjení připojte napájecí adaptér k napájecímu portu na pravé straně systému a zapojte jej do zásuvky střídavého proudu.
- Pokud MANO 6 delší dobu nepoužíváte, baterie se automaticky vybije. Vždy zkontrolujte stav nabití, abyste zabránili úplnému vybití, které by mohlo poškodit jednotku.

4. Odstraňování problémů

Zařízení nelze zapnout

- Připojte napájecí adaptér a nabijte baterii.

Černá nebo bílá obrazovka

- Pokud je zařízení umístěno na rovnou a čistém povrchu bez struktury, může být obrazovka černá nebo bílá.
- Zvedněte zařízení a otestujte, zda se obraz mění.
- Změňte zvětšení
- Změňte barevný režim
- Restartujte zařízení

Obraz se nemění

- Zkontrolujte, zda jednotka není v režimu zmrazení.
- Resetujte zařízení (viz „Hardware reset“ na straně 11 výše).

Nečistoty nebo skvrny na obrazovce

- Upravte jas
- Vyčistěte LCD displej a kameru (viz. „Čištění systému“ na straně 4.)

5. Informace o záruce

1. Společnost Reinecker Vision GmbH poskytuje záruku 24 měsíců (doba platnosti záruky pouze v rámci EU) na vady výroby počítané od data faktury od společnosti Reinecker Vision GmbH.
2. Všechny díly, které byly vyměněny při opravě jednotky, se automaticky stávají majetkem společnosti Reinecker Vision GmbH.
3. **Poškození způsobené nesprávným používáním nebo nedodržování pokynů k obsluze budou mít za následek zrušení platnosti záruky.**
4. **Zásahy jiných osob, než autorizovaných odborníku společnosti Reinecker Vision GmbH mohou vést k neplatnosti záruky.**

5. **Částečná záruka platí pro světelné zdroje sloužící k osvětlení čteného předmětu, baterií a dalších částí podléhajících opotřebení. Částečná záruka je 6 měsíců.**
6. **Je-li požadavek reklamace neoprávněný a jedná se o opravu, musí být systém vrácen výrobci do továrny v Alsbach-Hähnlein nebo vašemu autorizovanému prodejci v originálním balení včetně všech komponentů. Výrobce ani distributor nenese náklady na dopravu, balení a pojištění. Před vrácením jednotky musíte požádat o lístek RMA. Mějte prosím před sebou přesné sériové číslo.**

Přečtěte si naše všeobecné podmínky.

Váš autorizovaný distributor: UNIOPTIK spol. s r.o., Zámecká 214, 570 01 Litomyšl, tel. 603854903

6. Technické údaje

Typ	**MANO 6** (MANO6001)
Obrazovka	Dotyková obrazovka přibl. 14 cm diagonálně
Rozlišení	1920 x 1080 pixel
Kamera	13 megapixels s autofokusem
Zvětšení	Přibl. x2 až x35
Barevné režimy	Skutečné barvy a až 16 nastavitelných barev
Zmrazení obrazu a galerie	Funkce zmrazení obrazu, přibl. 2 GB uložiště pro uložené obrázky
Rozměry	ŠxVxH přibl. 16x9.1x2.1 cm / 6.3x3.6x0,8 palců
Váha	Přibl. 274 g / 9.7 oz
Doba provozu	Až přibl. 3 hod.
Doba nabíjení	Až přibl. 2.5 hod.
Napájecí adaptér	Vstup: 110-240V; Výstup: 5V/3A

Reinecker Vision GmbH
Obchodní oddělení, vztahy se zákazníky: **Vertrieb, Kundenberatung:** Sandwiesenstraße 19 DE-64665 Alsbach-Hähnlein

Zákaznický servis:
Kundendienst:
Erlenweg 3
64665 Alsbach-Hähnlein

Tel.: 06257 9311-0
Fax: 06257 9311-8008
E-Mail: info@reineckervision.de www.reineckervision.de

V případě nezbytného servisu, prosíme, kontaktujte vašeho autorizovaného distributora. Pokud máte nějaké dotazy nebo servisní případ, prosíme, kontaktuje přímo náš hlavní závod v Alsbach-Hähnlein nebo některou z našich poboček.

Version 1.0, Stand 09/20, Art.-Nr. 000 10 227 Änderungen und Druckfehler vorbehalten.